Bei der Bestellung beachten !

ALUZAUN-SELBERBAUEN.de

1. Säulenhöhen

Die gewünschte Säulengesamthöhe ergibt sich aus Säulenhöhe + 10 mm (Säulenkappe)

Beispielrechung: 1000 mm (Gesamthöhe Säule) - 10 mm (Säulenkappe) = 990 mm(Säule)

2. Lattenhöhe

Die gewünschte Lattengesamthöhe ergibt sich aus Lattenhöhe + Zaunkappenhöhe

Beispielrechung: 900 mm (Gesamthöhe Latte) - 24 mm (Zaunkappe rund für Zaunlatte 80 x 15) = 876 mm (Latte)

3. Lattenbeginn

Erste und letzte Latte müssen mind. 25 mm von Säule entfernt sein!

4. Empfehlung Luft zwischen Latten

Bei 80 x 15 Latten = ca. 50 mm Luft
Bei Restlichen Latten = ca. 80 mm Luft

5. Bestellen sie die Motagelatten immer 3 mm kürzer als die reale Feldlänge um etwas Spiel zu haben!

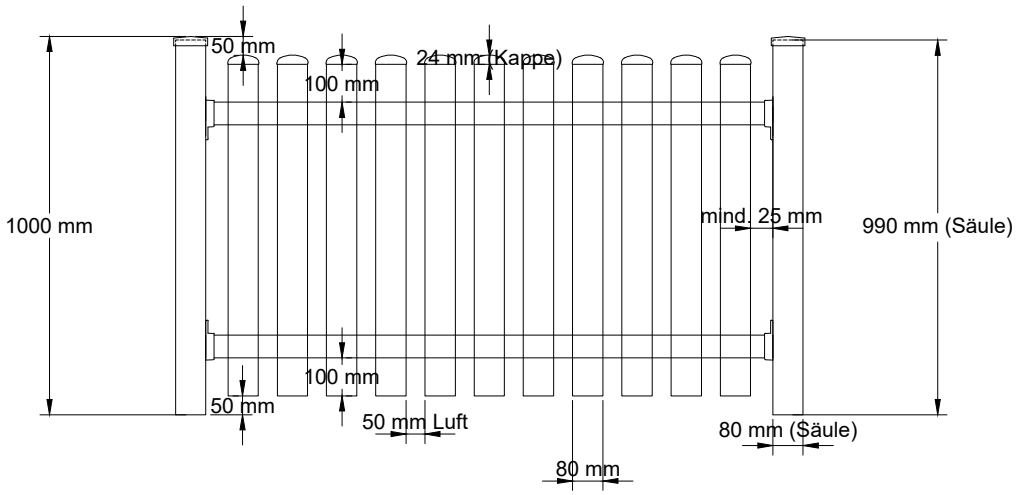

Beispiel Bestellmenge

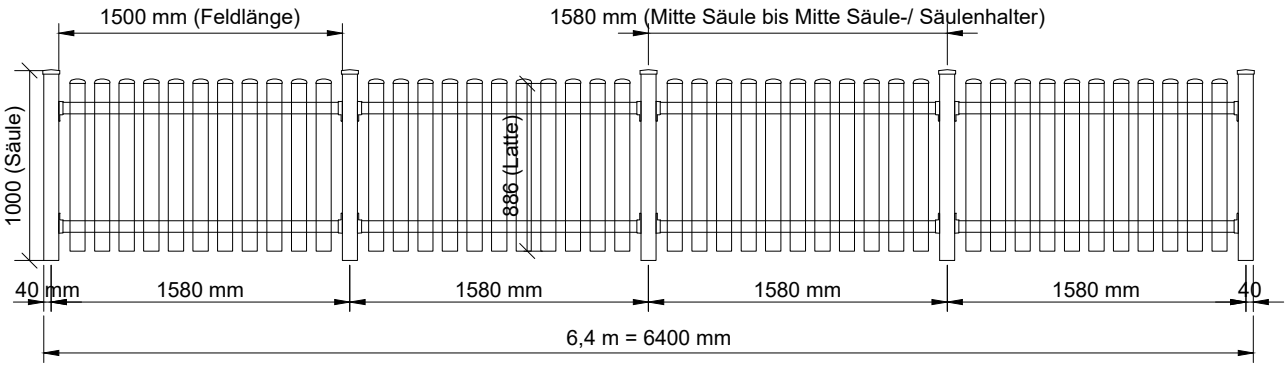

Artikel	Länge	Menge
Säulenhalter 80x80		5 St.
Zaunsäule 80x80	1000 mm	5 St.
Säulenkappe 80		5 St.
Montagelatte	1577 mm	8 St.
Halter für Montagelatte		16 St.
Zaunlatte 80x15	886 mm	44 St.
Zaunkappe rund für 80x15		44 St.

Bei Fragen erreichen Sie uns täglich von 9.00 - 16.00 unter der Telefonnummer 08406/91279